

# Mueble TREND 100x45x54 cm. 2 cajones suspendido con tirador Inox satinado

## Descripción

- Base de lavabo suspendido 2 cajones
- Modelo TREND
- Tirador
- Sistema de colgar con bloqueo de seguridad
- Cajón ultraslim
- Esamblaje: Sistema encolado con civillas

## Texto sugerido para prescripción

Mueble suspendido de 2 cajones NOFER. Modelo TREND. Dimensiones 100 ancho x 45 fondo x 54 alto (cm). Acabado INOX. Con cajones de cierre silencioso y sistema de colgar anti-descuelgue.

## Características técnicas

**Grosor madera:** 19 mm
**Extracción:** Total
**Carga:** Sistema de colgar
**Material:** Madera laminada
**Acabado:** Inox satinado
**Cajones:** Ultraslim
**Dimensiones:** 100 ancho x 45 fondo x 55 alto (cm)

## Opciones de TIRADOR para colores MADERA NATURE

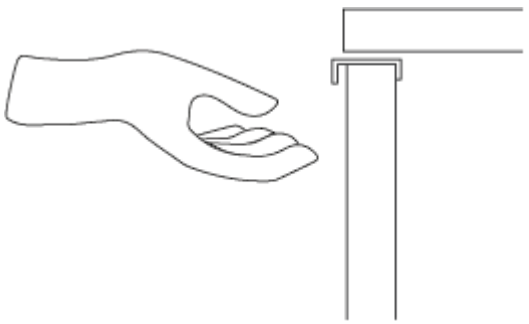

## Esquema dimensional

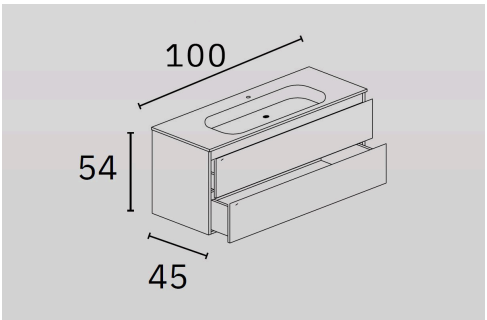

Ctra. Laureà Miró, 385-387
08980 | Sant Feliu de Llobregat,
Barcelona - España
T. +34 934 742 423
F. +34 934 743 548
nofer@nofer.com
www.nofer.com

PRODUCTOS RELACIONADOS



TD060.S



TD080.S

Estas especificaciones pueden ser modificadas y/o rectificadas debido a exigencias de fabricación.