Код: TA080.N



Комод LISTELLO 80x45x54 см. 2 подвесных ящика с ручкой черного матового цвета

Описание

- Подвесной тумба под раковину с 2 ящиками
- Модель LISTELLO
- Ручка
- Система подвески с предохранительным фиксатором
- Ультратонкий ящик
- Сборка: система склеивания с использованием штифтов

Предлагаемый текст для рецепта

Навесной шкаф с 2 ящиками NOFER. Модель LISTELLO. Размеры: ширина 80 × глубина 45 × высота 54 (см). Отделка: ЧЕРНЫЙ. С ящиками с бесшумным закрыванием и системой крепления, предотвращающей отрыв.

Технические характеристики

Толщина дерева: 19 мм
Зарядка: Система подвешивания
Добыча: Всего
Материал: Ламинированная древесина
Отделка: Черный, с браширированной поверхностью
Ящики: Ультраслим
Размеры: 80 Ш x 45 Г x 54 В (см)

Варианты цветов натурального дерева

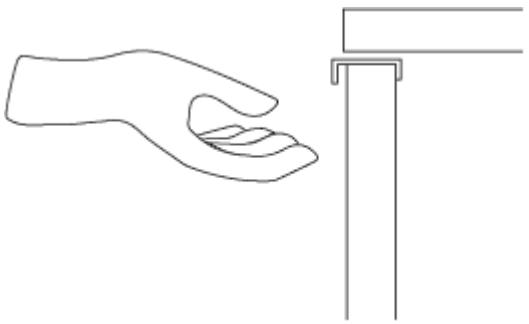

Габаритная схема

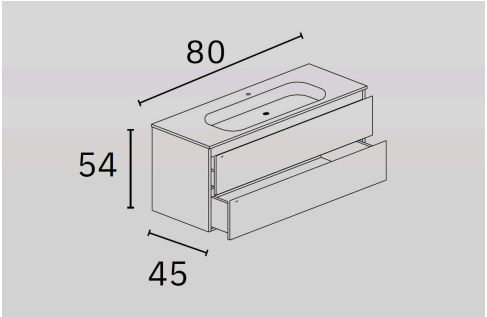

Ctra. Laureà Miró, 385-387
08980 | Sant Feliu de Llobregat,
Barcelona - Spain
T. +34 934 742 423
F. +34 934 743 548
nofer@nofer.com
www.nofer.com

СОПУТСТВУЮЩИЕ ТОВАРЫ



TA060.N



TA100.N

Эти спецификации могут быть изменены и/или дополнены в связи с производственными требованиями.