Код: RN080.M



Мебель из морской фанеры RANDOM 80x45x54 см. 2 подвесных ящика, цвет «Mud»

Описание

- Подвесная тумба под раковину с 2 ящиками
- Модель RANDOM
- Ручка «полутрубка»
- Система подвеса с предохранительным фиксатором
- Ультратонкий ящик
- Сборка: система склеивания с использованием штифтов

Предлагаемый текст для рецепта

Навесной шкаф с 2 ящиками NOFER. Модель RANDOM. Размеры: ширина 80 × глубина 45 × высота 54 (см). Отделка MUD. С ящиками с бесшумным закрыванием и системой крепления, предотвращающей отрыв.

Технические характеристики

Толщина дерева: 19 мм
Зарядка: Система подвешивания
Добыча: Всего
Размеры:
80 Ш x 45 Г x 54 В (см)
Материал: Древесина для морских палуб
Отделка: Грязь
Ящики: Ультраслим

Ручка

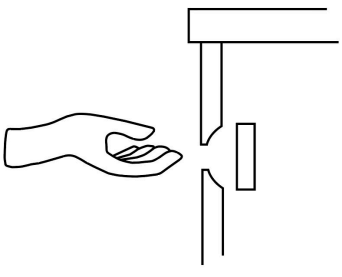

Габаритная схема

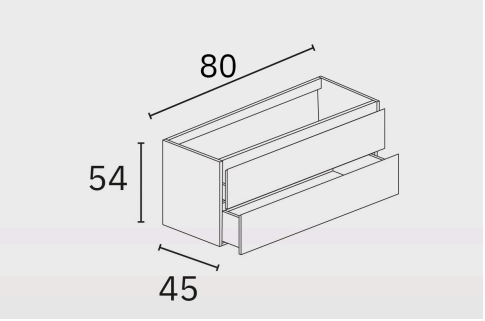

Ctra. Laureà Miró, 385-387
08980 | Sant Feliu de Llobregat,
Barcelona - Spain
T. +34 934 742 423
F. +34 934 743 548
nofer@nofer.com
www.nofer.com

СОПУТСТВУЮЩИЕ ТОВАРЫ



EV.121.C



CS060.S



CS080.S

Эти спецификации могут быть изменены и/или дополнены в связи с производственными требованиями.