

# Комод BAMBOO 100x45x54 см. 2 подвесных ящика с ручкой из матовой бронзы

## Описание

- Подвесной тумба под раковину с 2 ящиками
- Модель BAMBOO
- Ручка
- Система подвески с предохранительным фиксатором
- Ультратонкий ящик
- Сборка: система склеивания с использованием штифтов

## Предлагаемый текст для рецепта

Навесной шкаф с 2 ящиками NOFER. Модель BAMBOO. Размеры: ширина 100 × глубина 45 × высота 54 (см). Отделка «БРОНЗА». С ящиками с бесшумным закрыванием и системой крепления, предотвращающей отрыв.

## Технические характеристики

**Толщина дерева:** 19 мм
**Добыча:** Всего
**Зарядка:** Система подвешивания
**Материал:** Ламинированная древесина
**Отделка:** Бронза с матовой поверхностью
**Ящики:** Ультраслим
**Размеры:** 100 Ш x 45 Г x 54 В (см)

## Варианты цветов натурального дерева

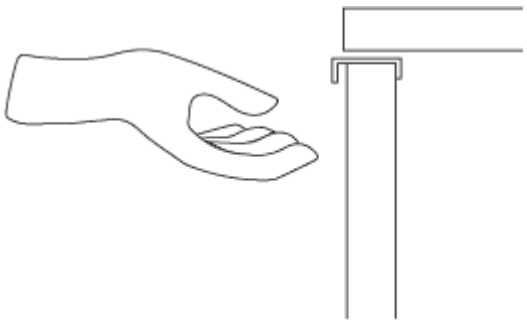

## Габаритная схема

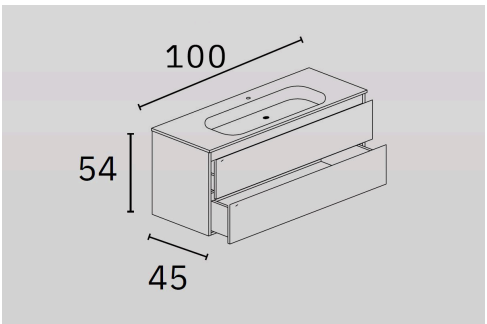

Ctra. Laureà Miró, 385-387
08980 | Sant Feliu de Llobregat,
Barcelona - Spain
T. +34 934 742 423
F. +34 934 743 548
nofer@nofer.com
www.nofer.com

СОПУТСТВУЮЩИЕ ТОВАРЫ



RA060.CU



RA080.CU

Эти спецификации могут быть изменены и/или дополнены в связи с производственными требованиями.