

Комод BAMBOO 80x45x54 см. 2 подвесных ящика с ручками из сатинированной нержавеющей стали

Описание

- Подвесной тумба под раковину с 2 ящиками
- Модель BAMBOO
- Ручка
- Система подвески с предохранительным фиксатором
- Ультратонкий ящик
- Сборка: система склеивания с использованием штифтов

Предлагаемый текст для рецепта

Навесной шкаф с 2 ящиками NOFER. Модель BAMBOO. Размеры: ширина 80 × глубина 45 × высота 54 (см). Отделка INOX. С ящиками с бесшумным закрыванием и системой крепления, предотвращающей отрыв.

Технические характеристики

Толщина дерева: 19 мм
Добыча: Всего
Зарядка: Система подвешивания
Материал: Ламинированная древесина
Отделка: Сатинированная нержавеющая сталь
Ящики: Ультраслим
Размеры: 80 Ш x 45 Г x 54 В (см)

Варианты цветов натурального дерева

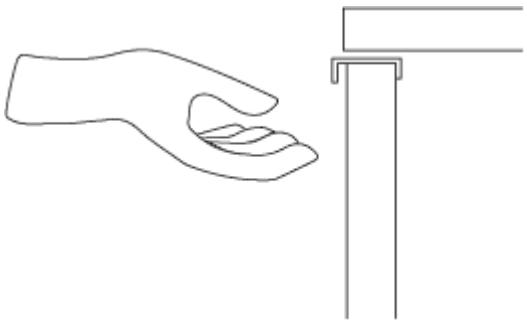

Габаритная схема

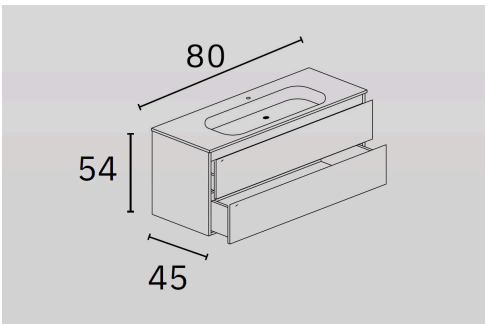

Ctra. Laureà Miró, 385-387
08980 | Sant Feliu de Llobregat,
Barcelona - Spain
T. +34 934 742 423
F. +34 934 743 548
nofer@nofer.com
www.nofer.com

СОПУТСТВУЮЩИЕ ТОВАРЫ



RA060.S



RA100.S

Эти спецификации могут быть изменены и/или дополнены в связи с производственными требованиями.