

Mueble Tablero Marino POLE 80x45x54 cm. 2 cajones suspendido Blanco mate

Descripción

- Base de lavabo suspendido 2 cajones
- Modelo POLE
- Tirador Inglete
- Sistema de colgar con bloqueo de seguridad
- Cajón ultraslim
- Esamblaje: Sistema encolado con civillas

Texto sugerido para prescripción

Mueble suspendido de 2 cajones NOFER. Modelo POLE. Dimensiones 80 ancho x 45 fondo x 54 alto (cm). Acabado BLANCO. Con cajones de cierre silencioso y sistema de colgar anti-descuelgue.

Características técnicas

Grosor madera: 19 mm
carga: Sistema de colgar
Extracción: Total
Material: Tablero Marino
Acabado: Blanco Mate
Cajones: Ultraslim
Dimensiones: 80 ancho x 45 fondo x 54 alto (cm)

Opciones de TIRADOR para colores MADERA NATURE

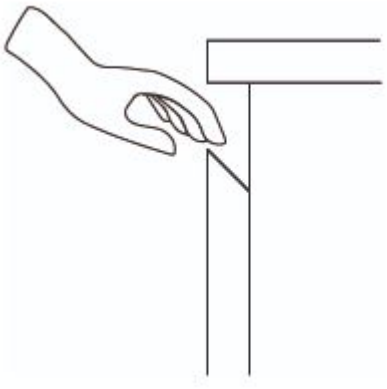

Esquema dimensional

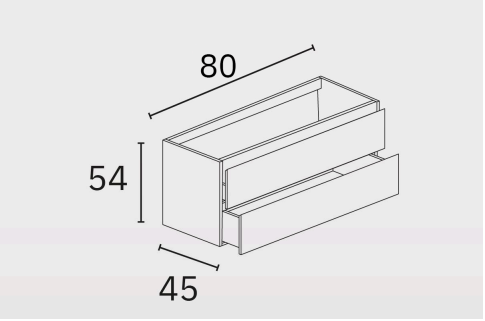

Ctra. Laureà Miró, 385-387
08980 | Sant Feliu de Llobregat,
Barcelona - España
T. +34 934 742 423
F. +34 934 743 548
nofer@nofer.com
www.nofer.com

PRODUCTOS RELACIONADOS



PL060.W



PL100.W



PL120.W

Estas especificaciones pueden ser modificadas y/o rectificadas debido a exigencias de fabricación.