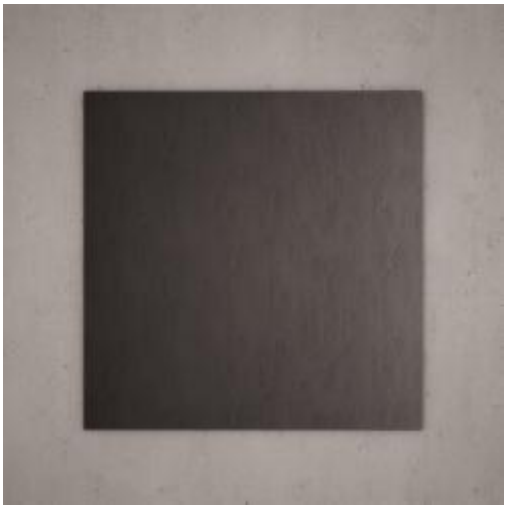

Espejo LEVEL liso básico. 60x80 cm. Securizado

Descripción

- Espejo cuadrado
- Modelo LEVEL
- Espejo Liso
- Securizado

Características técnicas

Dimensiones: 60 alto x 80 ancho x 1,2 fondo (cm).
Modelo: LEVEL
Compatible: Aplique de luz LED (LVL.030.B)

Esquema dimensional

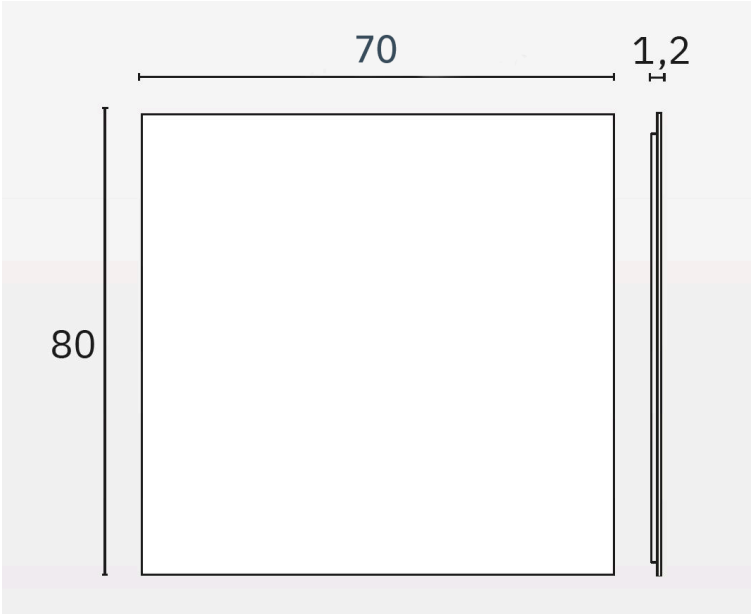

PRODUCTOS RELACIONADOS

Ctra. Laureà Miró, 385-387
08980 | Sant Feliu de Llobregat,
Barcelona - España
T. +34 934 742 423
F. +34 934 743 548
nofer@nofer.com
www.nofer.com

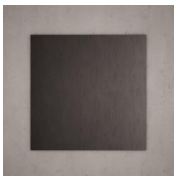

LV.08080

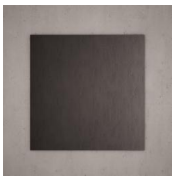

LV.10080

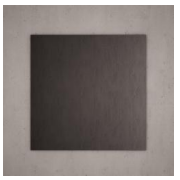

LV.04580

Estas especificaciones pueden ser modificadas y/o rectificadas debido a exigencias de fabricación.