

Шкаф FER 120x45x54 см. 2 подвесных ящика, цвет «Sand» / Умывальник по центру

Описание

- Подвесная тумба под раковину с 2 ящиками
- Модель FER
- Ручка INGLETE
- Система подвески с предохранительным фиксатором
- Ультратонкий ящик
- Сборка: система склеивания с использованием штифтов

Предлагаемый текст для рецепта

Навесной шкаф с 2 ящиками NOFER. Модель FER. Размеры: ширина 120 × глубина 45 × высота 54 (см). Отделка SAND. С ящиками с бесшумным закрыванием и системой крепления, предотвращающей отрыв.

Технические характеристики

Толщина дерева: 19 мм
Добыча: Всего
Зарядка: Система подвешивания
Материал: Ламинированная древесина
Отделка:
Песок
Ящики: Ультраслим
Размеры: 120 (ширина) × 45 (глубина) × 54 (высота) (см)

Ручка

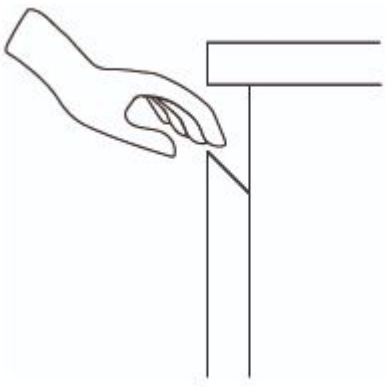

Габаритная схема

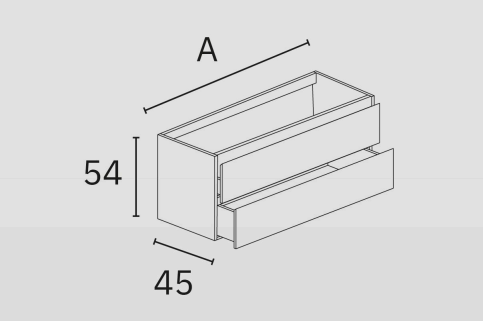

Ctra. Laureà Miró, 385-387
08980 | Sant Feliu de Llobregat,
Barcelona - Spain
T. +34 934 742 423
F. +34 934 743 548
nofer@nofer.com
www.nofer.com

СОПУТСТВУЮЩИЕ ТОВАРЫ



EV.121.C



CS060.S



CS080.S

Эти спецификации могут быть изменены и/или дополнены в связи с производственными требованиями.