

Mueble FER 60x45x54 cm. 2 cajones suspendido Sand

Descripción

- Base de lavabo suspendido 2 cajones
- Modelo FER
- Tirador INGLETE
- Sistema de colgar con bloqueo de seguridad
- Cajón ultraslim
- Esamblaje: Sistema encolado con civillas

Texto sugerido para prescripción

Mueble suspendido de 2 cajones NOFER. Modelo FER. Dimensiones 60 ancho x 45 fondo x 54 alto (cm). Acabado SAND. Con cajones de cierre silencioso y sistema de colgar anti-descuelgue.

Características técnicas

Grosor madera: 19 mm
Extracción: Total
Carga: Sistema de colgar
Material: Madera Laminada
Acabado: Sand
Cajones: Ultraslim
Dimensiones: 60 ancho x 45 fondo x 54 alto (cm)

Tirador

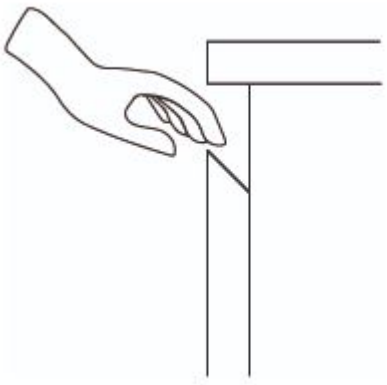

Esquema dimensional

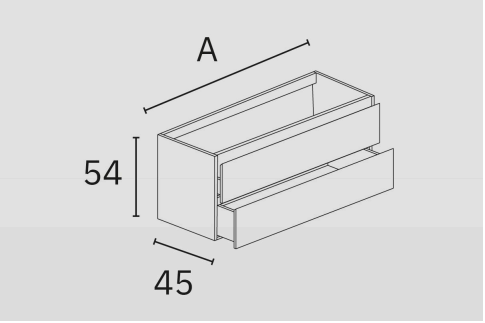

Ctra. Laureà Miró, 385-387
08980 | Sant Feliu de Llobregat,
Barcelona - España
T. +34 934 742 423
F. +34 934 743 548
nofer@nofer.com
www.nofer.com

PRODUCTOS RELACIONADOS



FER080.S



FER100.S



FER120.S

Estas especificaciones pueden ser modificadas y/o rectificadas debido a exigencias de fabricación.