Encimera cerámica integrada Volterra. Ancho 101 cm. Negro mate



Descripción

- Encimera integrada cerámica
- Modelo VOLTERRA
- Lavabo centrado
- No incluye válvula

Texto sugerido para prescripción

Encimera CERÁMICA, modelo VOLTERRA. Acabado NEGRO MATE. Dimensiones: 17 alto x 101 ancho x 46 fondo (cm).

Características técnicas

Dimensiones seno: 52 x 27 cm
Eje lavabo: Centrado
Orificio grifo: Si
Rebosadero: Si
Material: Cerámica
Acabado: Negro mate
Dimensiones: 17 alto x 101 ancho x 46 fondo (cm).
Peso: 10 kg

Esquema dimensional

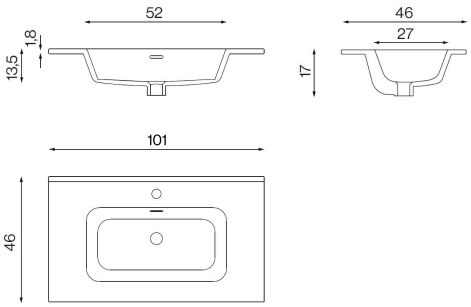

Ctra. Laureà Miró, 385-387
08980 | Sant Feliu de Llobregat,
Barcelona - España
T. +34 934 742 423
F. +34 934 743 548
nofer@nofer.com
www.nofer.com

PRODUCTOS RELACIONADOS



EV.061.NM



EV.081.NM



EV.121.NM

Estas especificaciones pueden ser modificadas y/o rectificadas debido a exigencias de fabricación.