

Встроенная столешница из керамогранита Lanicor. Ширина 101 см. Цвет «таупе»

Описание

- Встроенная столешница из керамогранита
- Модель LANICOR
- Раковина по центру
- Смеситель не входит в комплект

Материал и свойства

Столешница PORCELÁNICO, модель LANICOR. Отделка TAUPE. Размеры: высота 3 x ширина 101 x глубина 46 (см).

Технические характеристики

Размеры синуса: 30,5 × 44 см
Ось раковины: По центру
Отверстие крана: Да
Переливной клапан: Да
Материал: Фарфор
Отделка: Тёплый серый
Размеры: 101 (ширина) × 46 (глубина) × 3 (высота) (см).

Габаритная схема

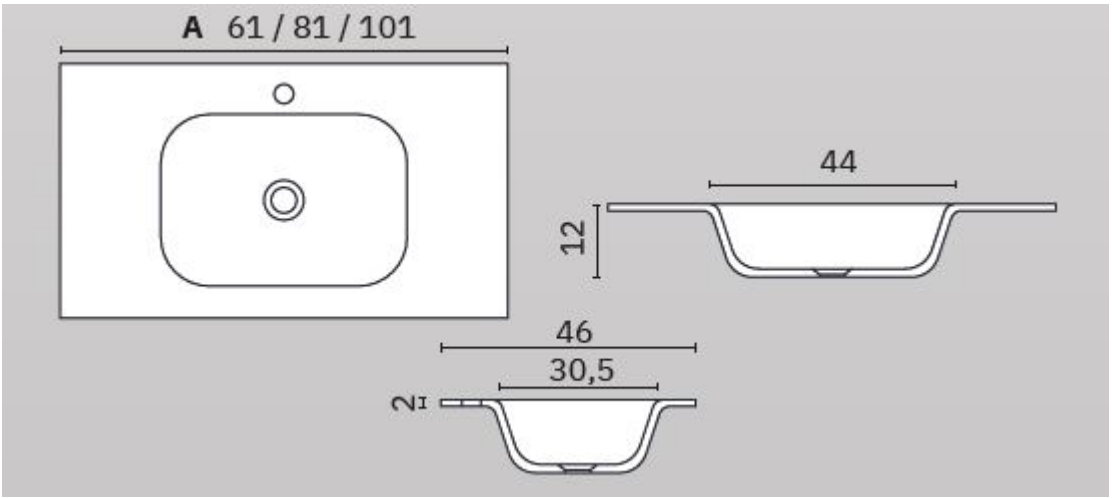

ОТСУТСТВУЮЩИЕ ТОВАРЫ

Ctra. Laureà Miró, 385-387
08980 | Sant Feliu de Llobregat,
Barcelona - Spain
T. +34 934 742 423
F. +34 934 743 548
nofer@nofer.com
www.nofer.com



EV.121.C



CS060.S



CS080.S

Эти спецификации могут быть изменены и/или дополнены в связи с производственными требованиями.