

Встроенная столешница Solid Marble Blow. Ширина 81 см. Белый цвет

Описание

- Встроенная керамическая столешница
- Модель BLOW
- Раковина по центру
- Смеситель не входит в комплект

Предлагаемый текст для рецепта

Столешница SOLID MARBLE, модель BLOW. Отделка: БЕЛЫЙ МАТОВЫЙ.
Размеры: высота 15 × ширина 81 × глубина 46 (см).

Технические характеристики

Размеры синуса: 49 × 26 см
Ось раковины: По центру
Отверстие крана: Да
Переливной клапан: Да
Материал: Цельный мрамор
Отделка: белый
Размеры столешницы: 81 × 46. Высота: 15,5 (см)

Габаритная схема

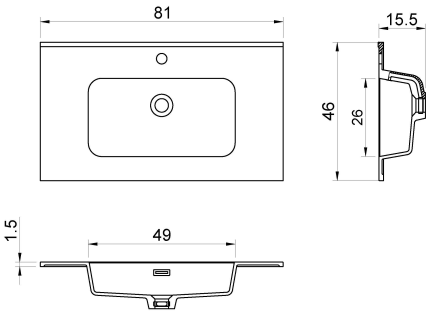

Ctra. Laureà Miró, 385-387
08980 | Sant Feliu de Llobregat,
Barcelona - Spain
T. +34 934 742 423
F. +34 934 743 548
nofer@nofer.com
www.nofer.com

СОПУТСТВУЮЩИЕ ТОВАРЫ



EB.061.C



EB.101.C

Эти спецификации могут быть изменены и/или дополнены в связи с производственными требованиями.