Код: CS080.W



Шкаф STEP 80x45x54 см. 2 выдвижных ящика, подвесной, матовый белый

Описание

- Подвесная тумба под раковину с 2 ящиками
- Модель STEP
- Ручка INGLETE
- Система подвески с предохранительным фиксатором
- Ультратонкий ящик
- Сборка: система склеивания с использованием штифтов

Предлагаемый текст для рецепта

Навесной шкаф с 2 ящиками NOFER. Модель STEP. Размеры: ширина 80 × глубина 45 × высота 54 (см). Отделка: БЕЛЫЙ. С ящиками с бесшумным закрыванием и системой крепления, предотвращающей отрыв.

Технические характеристики

Зарядка: Система подвески
Добыча: Всего
Толщина дерева: 19 мм
Материал: Ламинированная древесина
Отделка: Матовый белый
Ящики: Ультраслим
Размеры: 80 (ширина) x 45 (глубина) x 54 (высота) (см)

Варианты цветов натурального дерева

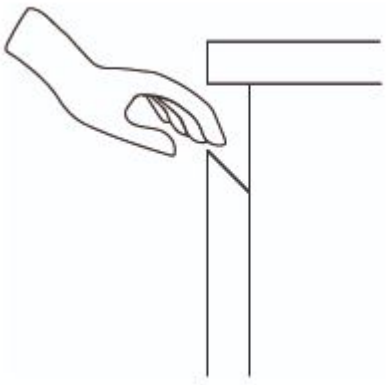

Габаритная схема

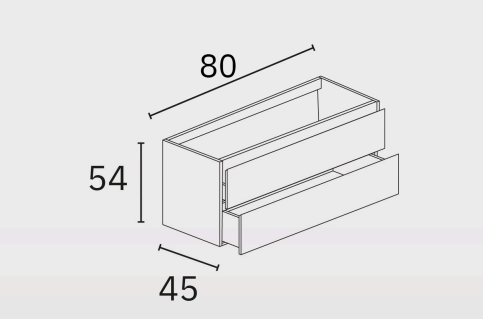

Ctra. Laureà Miró, 385-387
08980 | Sant Feliu de Llobregat,
Barcelona - Spain
T. +34 934 742 423
F. +34 934 743 548
nofer@nofer.com
www.nofer.com

СОПУТСТВУЮЩИЕ ТОВАРЫ



CS060.W



CS100.W



CS120.W

Эти спецификации могут быть изменены и/или дополнены в связи с производственными требованиями.