

Mueble STEP 60x45x54 cm. 2 cajones suspendido Blanco mate

Descripción

- Base de lavabo suspendido 2 cajones
- Modelo STEP
- Tirador INGLETE
- Sistema de colgar con bloqueo de seguridad
- Cajón ultraslim
- Esamblaje: Sistema encolado con civillas

Texto sugerido para prescripción

Mueble suspendido de 2 cajones NOFER. Modelo STEP. Dimensiones 60 ancho x 45 fondo x 54 alto (cm). Acabado BLANCO. Con cajones de cierre silencioso y sistema de colgar anti-descuelgue.

Características técnicas

Carga: Sistema colgar
Extracción: Total
Grosor madera: 19 mm
Material: Madera laminada
Acabado: Blanco Mate
Cajones: Ultraslim
Dimensiones: 60 ancho x 45 fondo x 54 alto (cm)

Opciones de TIRADOR para colores MADERA NATURE

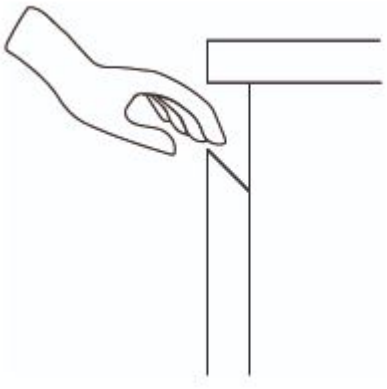

Esquema dimensional

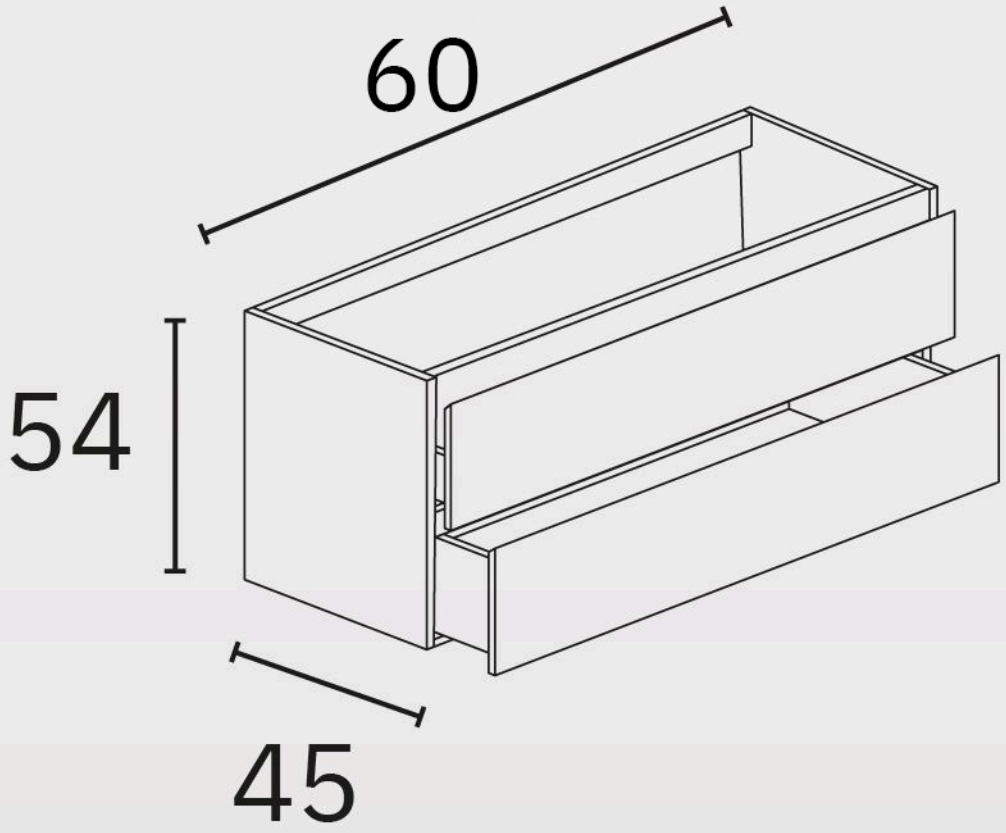

Ctra. Laureà Miró, 385-387
08980 | Sant Feliu de Llobregat,
Barcelona - España
T. +34 934 742 423
F. +34 934 743 548
nofer@nofer.com
www.nofer.com

PRODUCTOS RELACIONADOS


CS080.W


CS100.W


CS120.W

Estas especificaciones pueden ser modificadas y/o rectificadas debido a exigencias de fabricación.