Код: CG100.V



Комод GLOW 100x45x54 см. 2 выдвижных ящика, подвесной, цвет «Mint» матовый

Описание

- Подвесная тумба под раковину с 2 ящиками
- Модель GLOW
- Ручка INGLETE
- Система подвески с предохранительным фиксатором
- Ультратонкий ящик
- Сборка: система склеивания с использованием штифтов

Предлагаемый текст для рецепта

Навесной шкаф с 2 ящиками NOFER. Модель GLOW. Размеры: ширина 100 × глубина 45 × высота 54 (см). Отделка MINT. С ящиками с бесшумным закрыванием и системой крепления, предотвращающей отрыв.

Технические характеристики

Толщина дерева: 19 мм
Добыча: Всего
Зарядка: Система подвешивания
Материал: Ламинированная древесина
Отделка: Лакированный, цвет «Мint»
Ящики: Ультраслим
Размеры: 100 Ш x 45 Г x 54 В (см)

Варианты пуллеров для матовых или глянцевых лакированных цветов

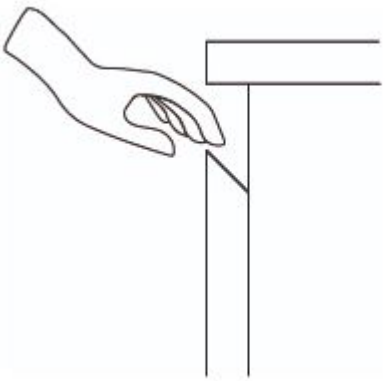

Габаритная схема

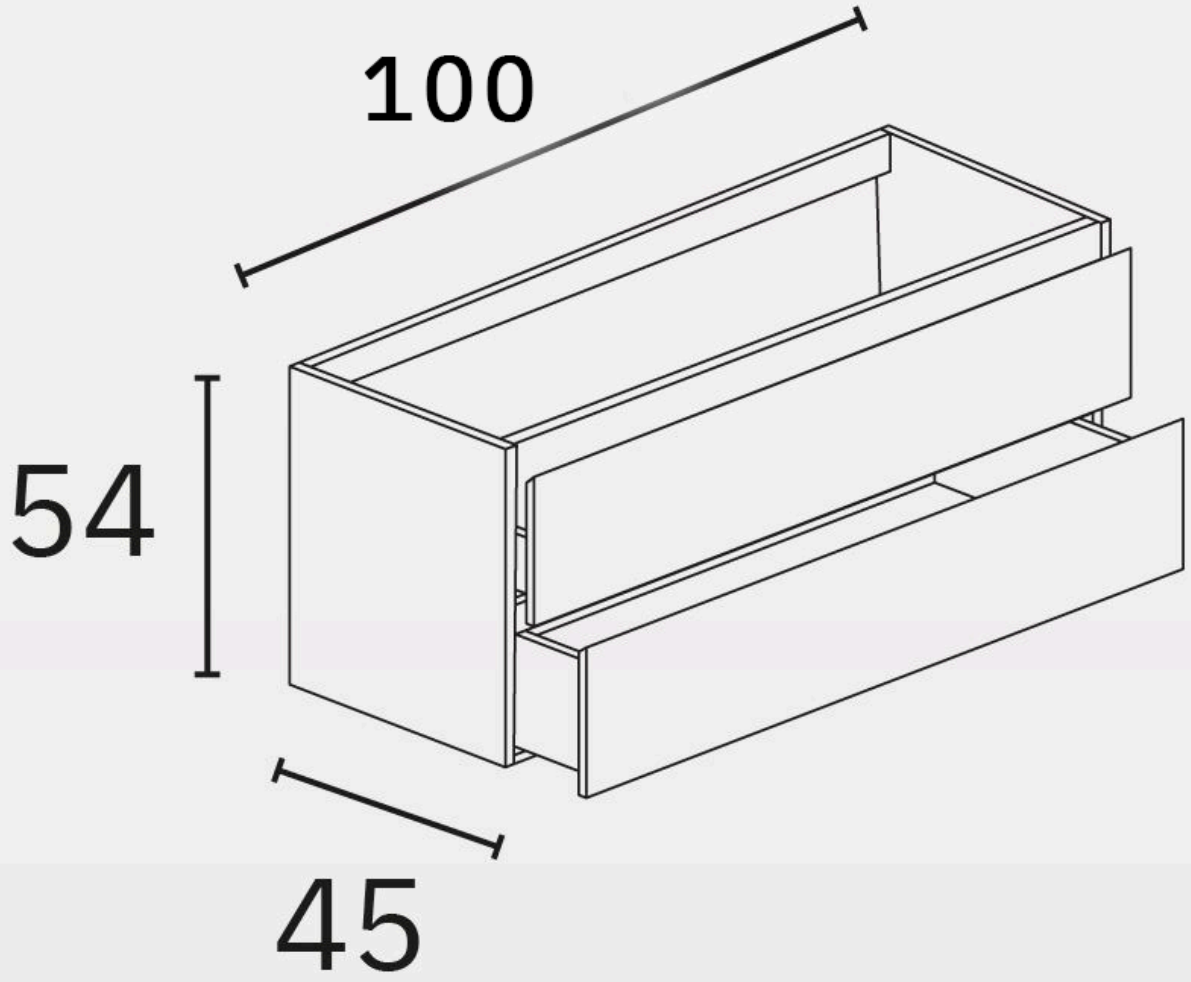

Ctra. Laureà Miró, 385-387
08980 | Sant Feliu de Llobregat,
Barcelona - Spain
T. +34 934 742 423
F. +34 934 743 548
nofer@nofer.com
www.nofer.com

СОПУТСТВУЮЩИЕ ТОВАРЫ



CG060.V



CG080.V

Эти спецификации могут быть изменены и/или дополнены в связи с производственными требованиями.