

Антивандальный подвесной унитаз с горизонтальным выпуском. Нержавеющая сталь. Сатинированная отделка

Описание

- Бактериостатический подвесной унитаз из нержавеющей стали AISI 304.
- Горизонтальный настенный слив.
- Вандалоустойчивая, полностью сварная и полированная конструкция без острых краев.
- Подходит для использования в тюремных учреждениях.
- Подходит для умывальников с высокой частотой использования.
- Подходит для систем разгрузки с ручным или электронным управлением.
- Легкость очистки, долговечность и устойчивость к ржавчине.
- Сатинированная нержавеющая сталь.
- Также доступен в глянцевом исполнении (NOFER 13018.B).

Предлагаемый текст для рецепта

Подвесной унитаз NOFER из нержавеющей стали AISI 304 с сатинированной отделкой. Горизонтальный слив в стену.
Размеры: 380 высота x 355 ширина x 550 глубина (мм).
Подвод воды Ø32 мм и слив Ø100 мм.

Компоненты

- Унитаз из нержавеющей стали AISI 304.
- Отверстия (опционально) не входят в комплект.
- Крепежные детали не входят в комплект.

Доступно

- На выбор предлагаются крышки из дерева (5000AR) или нержавеющей стали (15029.S).

Технические характеристики

Материал: Листы из нержавеющей стали AISI 304
Отделка: Сатин
Толщина: Минимум 1 и 2 мм
Размеры: 380 высота x 355 ширина x 550 глубина (мм)
Диаметр подключения к водопроводу: Ø32 мм
Диаметр слива: Ø100 мм

Техническое обслуживание

Нержавеющая сталь требует ухода, так как грязь со временем может повредить хром (Cr), содержащийся в нержавеющей стали. Мы рекомендуем ежемесячно проводить чистку с помощью специализированного средства для нержавеющей стали.

Габаритная схема

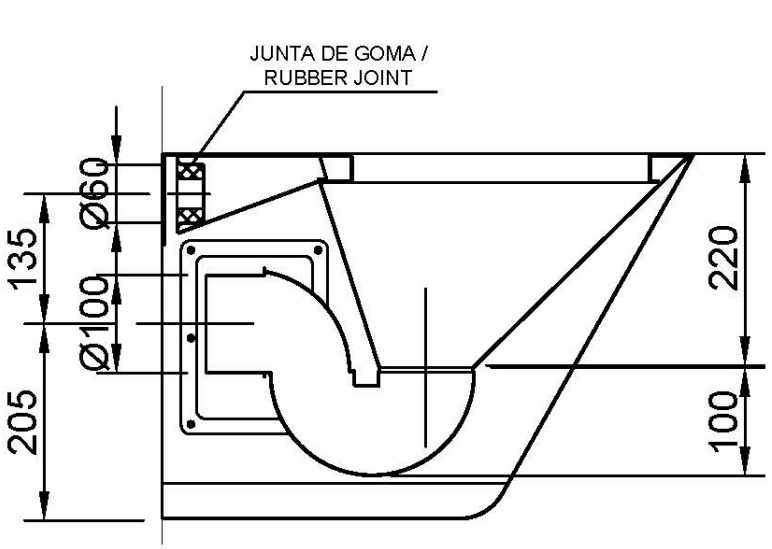
JUNTA DE GOMA /
RUBBER JOINT
Ø60
135
Ø100
205
220
100

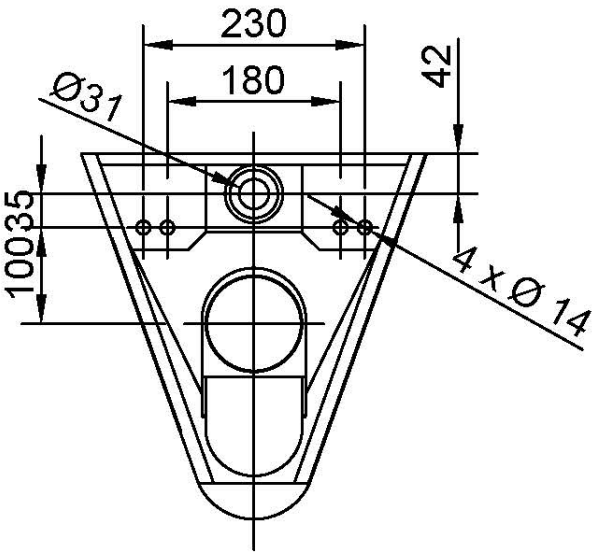
230
180
42
Ø31
10035
4 x Ø 14

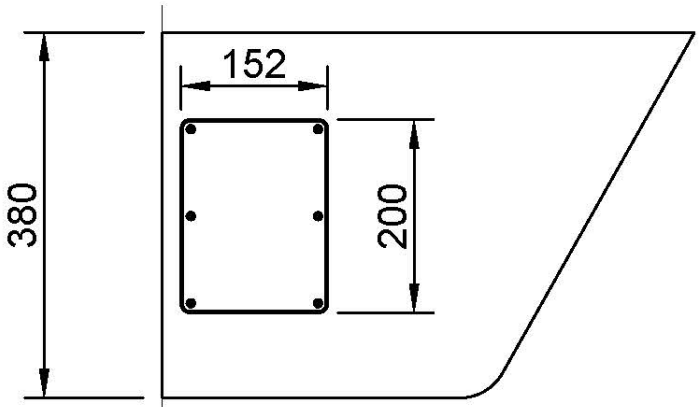
152
380
200

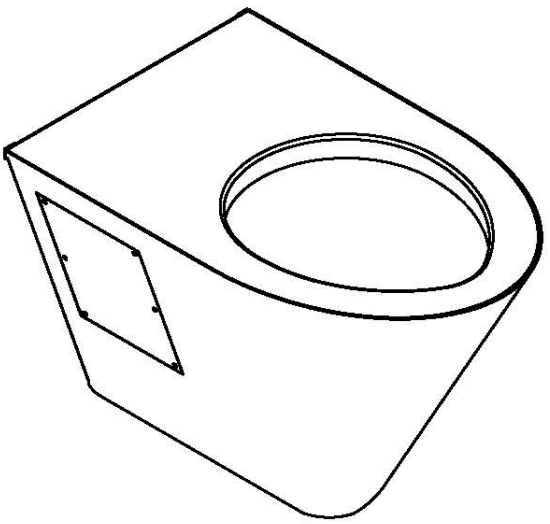

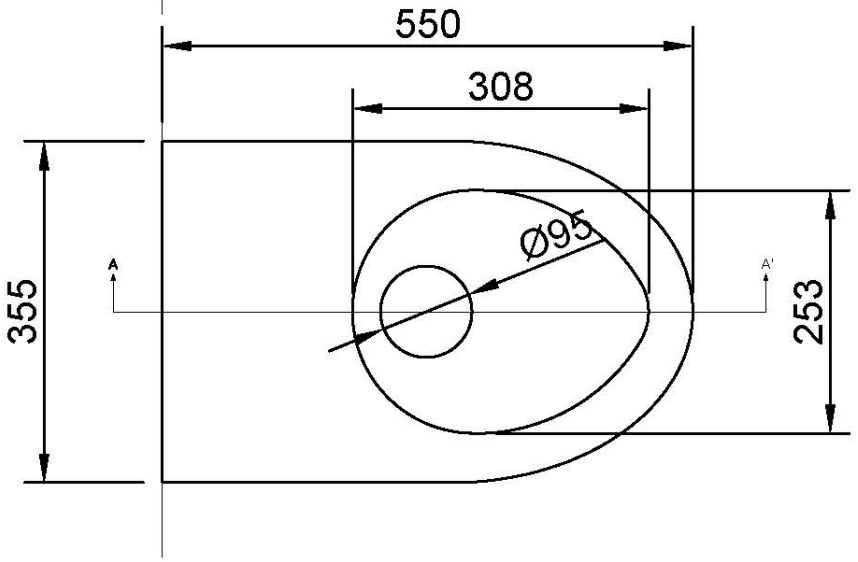
550
308
Ø95
A
A'
355
253

Ctra. Laureà Miró, 385-387
08980 | Sant Feliu de Llobregat,
Barcelona - Spain
T. +34 934 742 423
F. +34 934 743 548
nofer@nofer.com
www.nofer.com

СОПУТСТВУЮЩИЕ ТОВАРЫ



13011.S



13018.B

Эти спецификации могут быть изменены и/или дополнены в связи с производственными требованиями.